EUGEN BAUER GMBH STUTTGART-UNTERTÜRKHEIM
Fernsprecher 30654/55 u. 31554/55 - Telegramm-Adresse: Kinobauer

E 2W/5 TA — 3 E 9 C 18

(c) by Bauer / Bosch

Bauer

ERSATZTEILE

Schmaltonfilmprojektor
SELECTON II W

EUGEN BAUER GMBH STUTTGART-UNTERTÜRKHEIM

download von www.olafs-16mm-kino.de

Ersatzteilliste des 16-mm-Schmaltonfilmprojektors BAUER-SELECTON II W

In dieser Ersatzteilliste finden Sie Einzelteile des BAUER-SELECTON II W-Projektors.

Sollten je einmal Instandsetzungsarbeiten am Getriebe des Projektorwerks notwendig werden, so lassen Sie diese bitte gleich in der Fabrik von unseren Fachleuten ausführen — nicht erst, nachdem ungeübte Hände das Gehäuse geöffnet und den Schaden schlimmer gemacht haben. Das ist billiger, geht schneller und — was am wichtigsten ist — Sie können sich darauf verlassen, daß Ihr Projektor wieder mit voller Leistung arbeitet.

Es ist durchaus nicht gleichgültig, was für Ersatzteile in Ihrem Projektor eingebaut werden und wer sie einbaut. BAUER-Maschinen sind Präzisionserzeugnisse! Auch ihre Ersatzteile werden mit der gleichen Sorgfalt und mit der gleichen Maßgenauigkeit hergestellt wie die ursprünglichen Projektorenteile. Unsere Werkleute setzen ihr ganzes Können, ihre jahrzehntelange kinotechnische Erfahrung und ihren Stolz darein, von ihrer Arbeit sagen zu können:

Kinos von Bauer - Werte von Bauer

(c) by Bauer / Bosch

download von www.olafs-16mm-kino.de

Pos.	Stückzahl	Benennung	Bestell-Nr.	Seite
		Teilgruppen des BAUER SELECTON II W (Abb. 1 und 2)		
A		Vorwickelwelle mit Andruckhebel .		6
B		Nachwickelwelle mit Andruckhebel		6
C		Frontseite-Werk und Schaltrolle mit Andruckhebel		8
D		Filmlaui, Lichttongerät		10
E		Filmbahn, Filmtüre und Objektivhalter		12
F		Projektorwerk mit Getriebe . . .		14
G		Abwickelarm		16
H		Aufwickelarm		18
I		Schalterplatte		20
K		Lichtschutzklappen und Blende . .		20
L		Antriebsmotor mit Kühlung . . .		22
M		Beleuchtungs-Einrichtung		24
N		Abschlußbleche		24
O		Grundplatte		26
P		Trafo, Verbindungskabel, Stativ . .		32

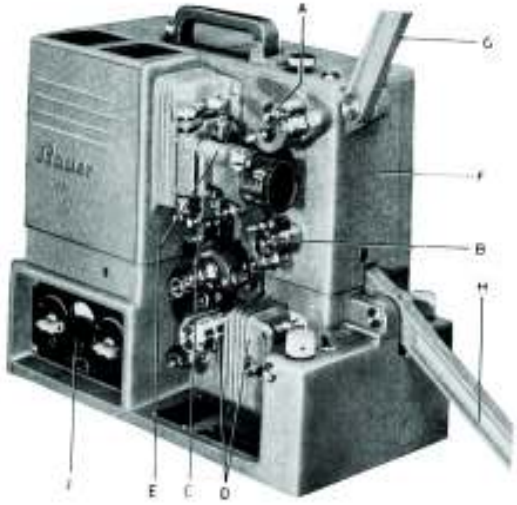

Abb. 1

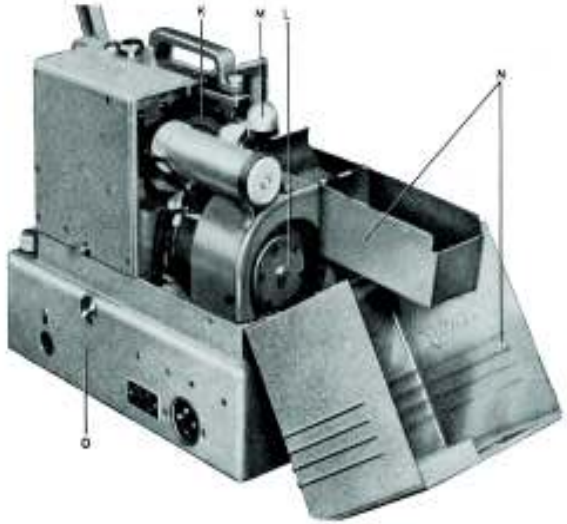

Abb. 2

(c) by Bauer / Bosch

download von www.olafs-16mm-kino.de

Pos.	Benennung	Seite

Gesamtansichten

Frontseite (Abb. 3)

1	Filmweg	
2	Abwickelarm	
3	Aufwickelarm	
4	Schalterplatte mit Voltmeter u. Lampenregulierwiderstand	
5	Anzeiger für Bildwechselzahl (nur bei Hauptstrom-Motor)	
6	Beleuchtungssystem	
7	Filmbühne mit Objektiv-Halter	
8	Traggriff und Schraube	

Rückseite (Abb. 4)

11	Gehäuse-Deckel	
12	Ölablaß-Rohr mit Schraube und Dichtungsring	
13	4fach Steckbüchse für Lampen-, Motor- und Tonlampen-anschluß	
14	Schaltbild für Pos. 13	
15	Abschlußdeckel für rotierende Tonbahnachse	
16	Fotozellenkabel-Anschluß	
17	Erdungsbuchse	

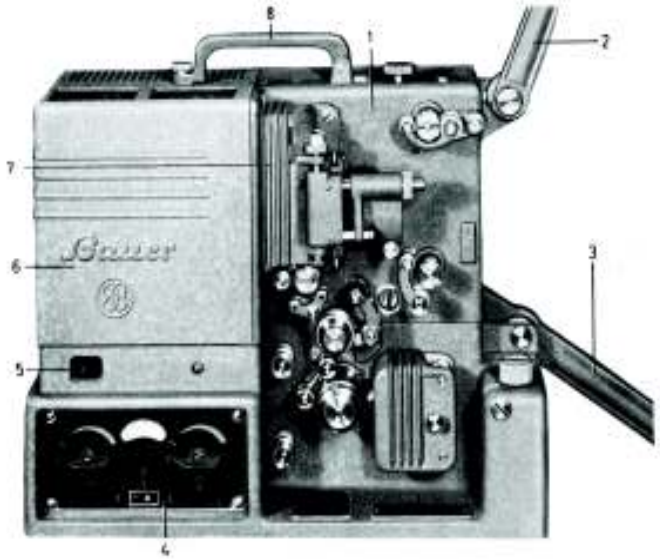

Abb. 3

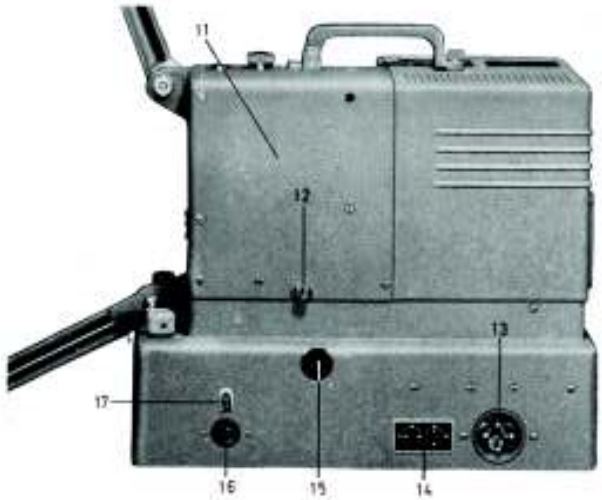

Abb. 4

(c) by Bauer / Bosch

download von www.olafs-16mm-kino.de

Pos.	Stückzahl	Benennung	Bestell-Nr.
		A) Vorwickelwelle mit Andruckhebel (Abb. 5)	
20	1	Ölfanghülse	SAMH 1/1x
21	1	Zahnrolle	SAZR 30/1x 833
	1	Stiftschraube	SR 243/1x 833
22	1	Stehbolzen	SABO 33/1x
		Ausgleichscheiben nach Bedarf	MS 13/1 . . . x
23	1	Andrückhebel, kompl.	SAHE 12/1z
24	1	Exzenterbüchse	SAMB 27/1x
25		nicht belegt	
26	1	Konus-Schraube	WSR 412/15x 833
27	1	Führungsrolle	SARL 10/1x
28	1	Rollenachse	SAAC 31/1x
	1	Schraube	SR 178/1x 833
29	1	Rollenachse	SAAC 30/1x
	1	Feder	FS 1/1x
	1	Unterlegscheibe	MS 4/4x
	1	Splintscheibe	MS 165/4x
30	1	Rolle	SARL 2/1x
31	1	Transportwelle	SAAC 4/1z
		Ausgleichscheiben nach Bedarf	MS 13/1 . . . x
		B) Nachwickelwelle mit Andruckhebel (Abb. 6)	
33	1	Ölfanghülse	SAMH 1/1x
34	1	Stiftschraube	SR 243/1x 833
35	1	Zahnrolle	SAZR 30/1x 833
36	1	Transportwelle	SAAC 5/1z
		Ausgleichscheiben nach Bedarf	MS 13/1 . . . x
37	1	Stehbolzen	SABO 3/1x
		Ausgleichscheiben nach Bedarf	MS 13/1 . . . x
38	1	Führungsrolle	SARL 4/1x
39	1	Splintscheibe	MS 165/6x
40		nicht belegt	
41	1	Rollenhebel	SAHE 1/1z
42	1	Rollenachse	SAAC 11/2x
	1	Feder	FS 1/1x
	1	Unterlegscheibe	MS 4/4x
	1	Splintscheibe	MS 165/4x
43	1	Andruckrolle	SARL 2/1x

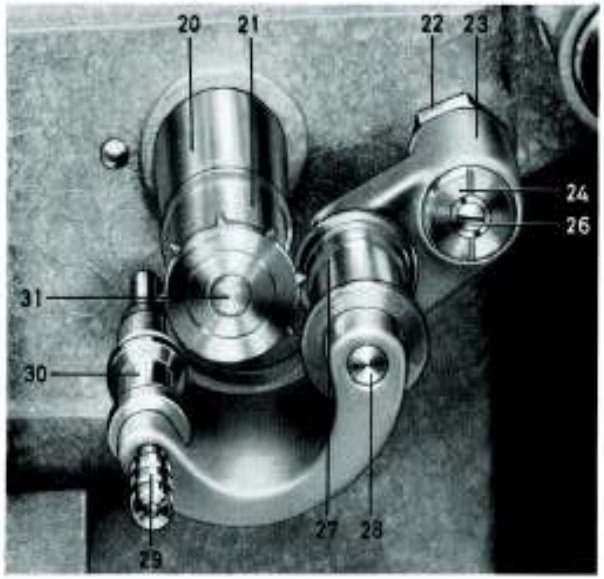

Abb. 5

Abb. 6

(c) by Bauer / Bosch

download von www.olafs-16mm-kino.de

Pos.	Stückzahl	Benennung	Bestell-Nr.
		C) Frontseite - Werk (Abb. 7)	
50	1	Randelknopf (zum Durchdrehen des Werks)	SAHG 1/1x
51	1	Abwickelarm (600 m)	SAMF 27/3z
52	1	Ansatzschraube	SASR 6/1x
	1	Scheibe	MS 119/1x
	2	Scheibe	MS 120/1x
	1	Scheibe	MS 118/4x
	1	Scheibe	NMS 16/2x 833
	1	Mutter	NMU 2057/1x 833
53	1	Anschlagbolzen	SABO 12/1x
54	2	Schraube	NSR 2170/9x 833
55	1	Gewinde-Ring	MR 140/1x 833
56	1	Sichtscheibe	SF 37/1x
	2	Dichtungs-Scheibe	NS 38/3x
	1	Olstand-Scheibe	NS 101/1x
57	1	Aufwickelarm (600 m)	SAMF 24/1, 3 oder 5z
58		nicht belegt	
59	1	Typenschild	SASQ 2/1x
60	1	Tonlampenhaus	SAGE 2/1z
61	1	Filmlaufschild	SASQ 5/2x
62	2	BZ-Scheibe	5 Din 6799
63	2	Rolle	SARL 4/1x
64	1	Randelschraube	SASR 12/1z
	1	Splintscheibe	MS 165/6x
65	2	Stehbolzen	SABO 3/2x
		Ausgleichscheiben nach Bedarf	MS 13/1...x
66	1	Filmtüre	SAFE 1/1z
67	1	Schraube	NSR 250/18x 833
		C) Schaltrolle mit Andruckhebel (Abb. 8)	
70	1	Hülse	SAMH 1/1x
71	1	Schaltrolle	SAZR 29/1x
	1	Schraube	WSR 412/15x 833
72	1	Rolle	SARL 6/1x
73	1	Achse	SAAC 16/1x
		Stiftschraube	SR 178/1x
74	1	Rollenhalter	SAMF 31/2x
75	1	Achse	SAAC 14/1z
76	1	Ausgleichscheibe	MS 8/3x
77	1	Achse	SAAC 15/1x
78	1	Rolle	SARL 6/1x
79	1	Rollenhebel	SAHE 2/2x
80	1	Deckscheibe	SAMR 13/1x
81	1	Linsensenkschraube	NSR 5197/20x 833
	1	Feder	SAFS 3/2x
82	1	Stehbolzen	SABO 7/1x
		Ausgleichscheiben n. Bedarf	MS 13/1...x

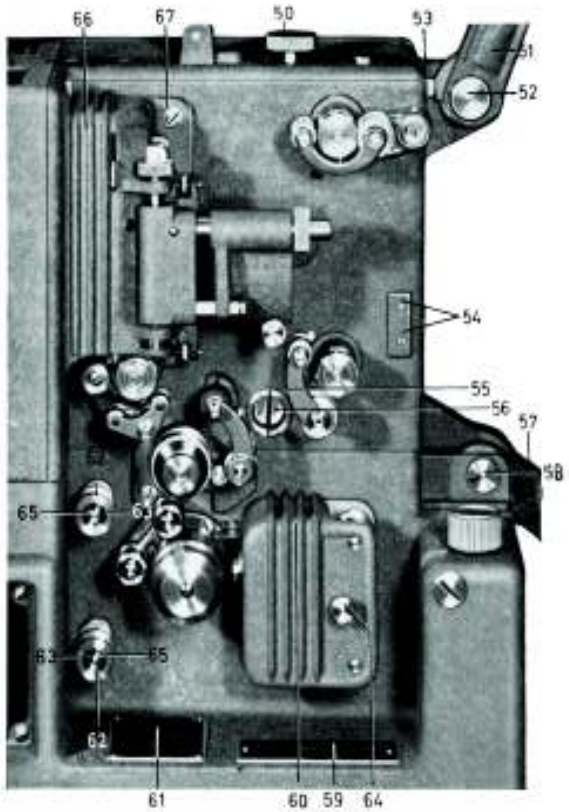

Abb. 7

Abb. 8

(c) by Bauer / Bosch

download von www.olafs-16mm-kino.de

Pos.	Stückzahl	Benennung	Bestell-Nr.
		D) Filmlauf-Lichtton-gerät (Abb. 9)	
85	1	Rollenachse	SAAC 11/1x
86	1	Andrückrolle	SARL 3/1z
87	1	Feder	FS 1/1x
	1	Unterlegscheibe	MS 4/4x
	1	Splintscheibe	MS 165/4x
88	1	Rollenhebel	SAHE 1/2x [443]
89	2	Schraube	NSR 2170/7x [833]
90	1	Federspannhülse	SAMH 2/1x
	1	Feder	SAFS 3/1x
91	1	Stehbolzen	SABO 19/1x
	1	Schraube	SR 368/1x [833]
92	2	Kerbnagel	1,4 x 5 Din 1476 [314]
93	1	Abschirmblech	SAMF 46/1x
94	1	Tonbahn	SAMF 47/1x
95	1	Konus-Schraube	SR 374/2x [833]
96	1	Rollenachse	SAAC 20/4x
97	2	Splintscheibe	MS 165/6x
98	2	Rolle	SARL 5/1x
99	1	Ausgleichhebel	SAMF 48/1x
	2	Stiftschraube	NSR 2168/3x [833]
104	1	Rollenachse	SAAC 1/1x
105	1	Stellring	SAMR 15/1x
	2	Stiftschraube	SR 29/1x
	1	Bremsfeder	SAFS 9/1x
106	1	Druckscheibe	SAMS 1/1z
	1	Bremsscheibe (Kork)	SANS 1/1x
107	1	Beruhigungsrolle	SARL 9/1x
		D) Lichttongerät (Abb. 10)	
101	2	Führungsrolle	SARL 4/1x
102	2	BZ-Scheibe	5 Din 6799
103	2	Stehbolzen	SABO 3/3x
108	1	Lagerflansch	SAFL 3/1x
109	3	Senkschraube	M 4x11 Din 63 [314]
110	2	Zylinderkopfschraube	M 4x9 Din 84 [314]
111	1	Tonlampe	GL 80/1z
112	1	Tonlampenhalter	SAFA 3/1x
113	1	Kontaktfeder	SAFB 6/1z
	1	Kontaktfeder	SAFB 6/1x
	1	Gummitülle	NB 12/4x
114	1	Spaltoptik	SARF 2/1z
115	1	Randelschraube	SASR 17/1x [843]
117	1	Spiegelhalter	SAMF 44/1x
	1	Hohlspiegel	SARF 1/1x
118	1	Seeger-Sicherung	MR 215/112x [ausgew.
119	1	Tonbahnwelle (m. Schwungsch.)	SAAC 28/1z m. Schwgsch.
	2	Schraube	SR 220/2x [314] f. Schwgsch.
120	1	Ausgleichhebel	SAMF 48/1z

Abb. 9

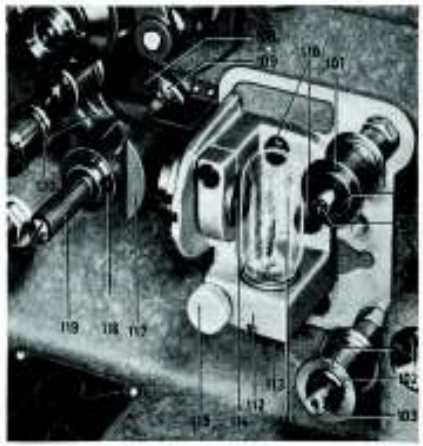

Abb. 10

(c) by Bauer / Bosch

download von www.olafs-16mm-kino.de

Pos.	Stückzahl	Benennung	Bestell-Nr.
		E) Filmtüre mit Objektivhalter (Abb. 11)	
121	1	Randelmutter	SAMU 2/1x
122	1	Führungsbolzen	SABO 5/1x
	1	Feder	SAFS 2/1x
123	1	Randelschraube	SASR 2/1x
124	1	Mutter	SAMU 3/1x 833
	3	Splintscheibe	MS 165/6x
	2	Scheibe	MS 14/4x
125	3	Zylinderkopf-Schraube	M 4x6 Din 91 314
126	3	Zylinderkopf-Schraube	NSR 5252/15x 834
127	1	Kondensor-Halter	SAMF 28/1x
	1	Kerbstift	NST 1074/9x
128	1	Kondensor (3linsig)	RF 7/5z
		E) Filmtüre (Abb. 12)	
130	1	Stiftschraube	SASR 3/1x
131	1	Rastbolzen	SABO 4/1x
	1	Feder	FS 2/1x
	1	Splintscheibe	MS 165/4x
	1	Ausgleichscheibe	MS 4/1 . . . x
132	2	Stiftschraube	SR 249/1x 834
133	2	Randelmutter	SF 240/1x 834
134	2	Feder	FD 93/2x
		E) Filmtüre mit Objektivhalter (Abb. 13)	
135	1	Filmtüre, kompl.	SAFE 1/1z (AKC:SAFE 1/5z)
136	1	Winkel	SBMF 14/1x 833
137	1	Zylinderkopf-Schraube	NSR 5250/6x 833
	2	Federscheibe	NMS 406/1x
138	1	Filmbahn-Einsatz	SAMF 29/3 y 10 314 (AKC:SBMF 10/2 y 10)
139	2	Schraube	NSR 5280/7x 314
140	1	Druckstück	SANF 7/2z (AKC:SBNF 2/2z)
141	1	Filmtüre	SADE 5/1x (AKC:SADE 5/2x)
142	1	Anschlag-Plättchen	SAPT 1/1x (AKC:SAPT 1/2x)
	2	Niet	NNJ 7/12x
143	1	Bildstell-Achse	SAAC 13/1z
144	1	Führungs-Stück	SBMF 13/1x 833
145	1	Druckbolzen	SBBO 7/1x
	1	Zylinderkopf-Schraube	NSR 5250/9x 314
	1	Kugel	NKU 1/4x
	1	Feder	SBFS 4/1x

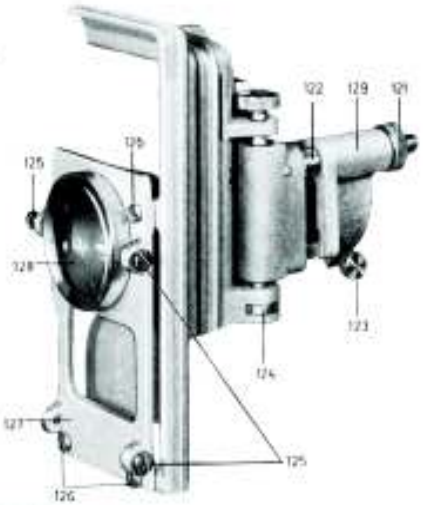

Abb. 11

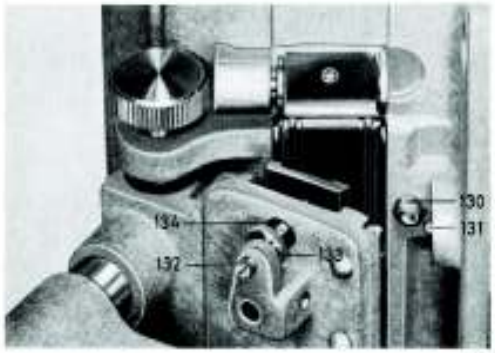

Abb. 12

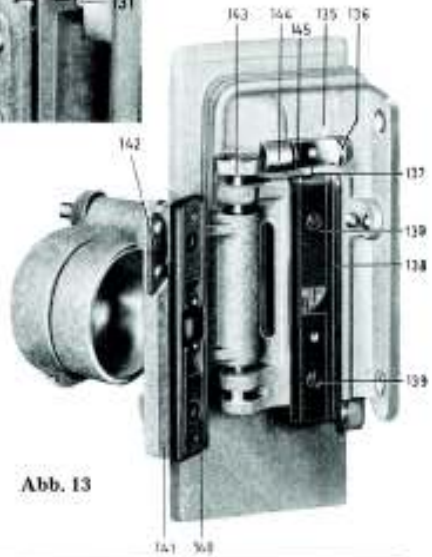

Abb. 13

(c) by Bauer / Bosch

download von www.olafs-16mm-kino.de

Pos.	Stück-zahl	Benennung	Bestell-Nr.
		F) Projektor-Werk mit Getriebe (Abb. 14)	
150	2	Lagerbüchse	SAMB 6/1x
	1	Lagerbüchse (unten, kurz)	SAMB 7/2x
151	2	Lagerbüchse	SAMB 3/2x
	6	Stiftschraube	SR 29/1x
152	1	Öldocht, 8 mm lang	Fz 3 v 1 bd 2,5 x 2,5
153	1	Schraubenrad	SAZR 5/1x
	1	Spannstift	ST 24/19x
154	1	Verschlußhülse mit Dichtung	SAMH 8/1z
155	1	Schraubenrad	SAZR 13/2x
156	1	Antriebswelle	SAAC 2/3z
	1	Lagerbüchse zu 156	SAMB 3/1x an Kupplungs-Seite
	1	Lagerbüchse zu 156	SAMB 4/2x
157	1	Schaltrollenwelle mit Zahnrad	SAAC 7/2z
		Ausgleichscheiben nach Bedarf	MS 13/1 . . . x
158	1	Blendenwelle, kompl.	SAAC 6/1z
	1	Spannstift zu 158	ST 24/13x
159	1	Schraubenrad auf 156	SAZR 13/1x
		F) Projektor-Werk mit Getriebe (Abb. 15)	
160	1	Schraubenrad	SAZR 5/1x
	1	Spannstift	ST 24/17x
161	2	Schnecke	SAZR 2/1x
162	1	Ölleitblech	SAMF 75/1x
163	1	Stellring	SAMR 2/1x
164	3	Zylinderkopf-Schraube	NSR 5254/22x
165	1	Gehäuse	SAGE 1/1 y 20
166	1	Malteserkreuz-Getriebe	SAGT 1/6z
167	1	Ölleitblech	SAMF 49/2z
	2	Zylinderkopf-Schraube	NSR 5250/4x
168	1	Schraubenrad	SAZR 14/1x
169	1	Schraubenrad	SAZR 3/1x
170	1	Vertikalwelle, kompl.	SAAC 3/2z
		F) Antrieb für Aufwickelarm (Abb. 16)	
173	1	Kegelrad	SAZR 6/1x
	2	Schraube	SR 220/2x
174	1	Transportwelle, kompl.	SAAC 5/1z
175	2	Schraube	M 5 x 6 Din 438
176	1	Stellring	SAMR 26/1x nur bei 1500 m Arm
177		Ausgleichscheibe nach Bedarf	MS 14/1 . . . x nur bei 1500 m Arm
	1	Spannstift	2 x 14 Din 1481 nur bei 1500 m Arm
178	1	Kegelrad	SAZR 11/1x

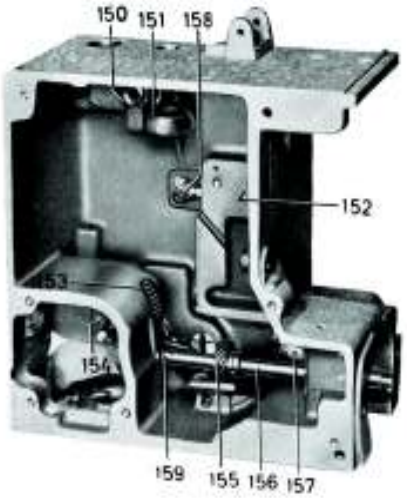

Abb. 14

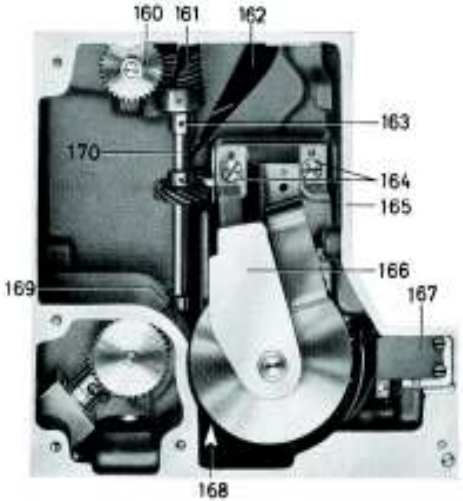

Abb. 15

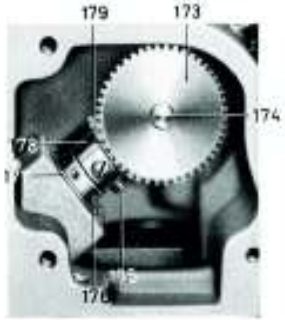

Abb. 16

(c) by Bauer / Bosch

download von www.olafs-16mm-kino.de

Pos.	Stückzahl	Benennung	Bestell-Nr.
		G) Abwickelarm für 600-m-Spulen (Abb. 17)	
180	1	Welle	SAAC 17/2z ält. Ausfüh.
	1	Welle	SAAC 32/1z neue Ausfüh.
181	1	Bremsring	SAMR 14/2x
	1	Spannstift	2 x 16 Din 1481
182	1	Abwickelarm, kompl.	SAMF 27/3z 600 m Spulen
	1	Abwickelarm	SAMF 27/1x 600 m Spulen
183	1	BZ-Scheibe	4 Din 6799 F. St.
184		Ausgleichscheibe nach Bedarf	MS 12/1 ... x
185	1	Randelschraube	SASR 5/1x
	1	Feder	FD 84/1x
	1	Bremsbolzen	SABO 8/1x
		G) Befestigung für Abwickelarm (1500 m), Öleinfüllung (Abb. 18)	
186	1	Öleinfüll-Schraube	SASR 4/1x
	1	Dichtungsscheibe zu 186	NS 38/2x
187		Randelmutter	SAMU 6/1x nur bei 1500 m Arm
188	1	Gewindebolzen	SABO 40/1x nur bei 1500 m Arm
	1	Gewindebolzen	SASR 6/1x nur bei 600 m Arm
	1	Mutter	NMU 2057/1x [833]
	2	Scheibe	MS 120/1x nur bei 600 m Arm
	1	Scheibe	MS 119/1x nur bei 600 m Arm
189	1	Scheibe	MS 118/4x bei 600 und 1500 m Arm
		G) Abwickelarm für 1500-m-Spulen (Abb. 19)	
190	1	Sperrschieber	SAMF 74/1x [833]
	1	Spannstift	2 x 6 Din 1481
191	1	Abwickelwelle	SAAC 36/1x
192	1	Bremsscheibe	SAMS 33/1x
193	1	Gewindestift	M 4 x 8 Din 553
194	1	Stellring	SAMR 25/1x
	1	Spannstift zu 194	2 x 18 Din 1481
195	1	Randelschraube	SASR 5/1x [833]
	1	Feder	FD 84/1x
	1	Bremsbolzen	SABO 38/1x
196	1	Abwickelarm, kompl.	SAMF 79/1z
	1	Abwickelarm	SAMF 79/1x

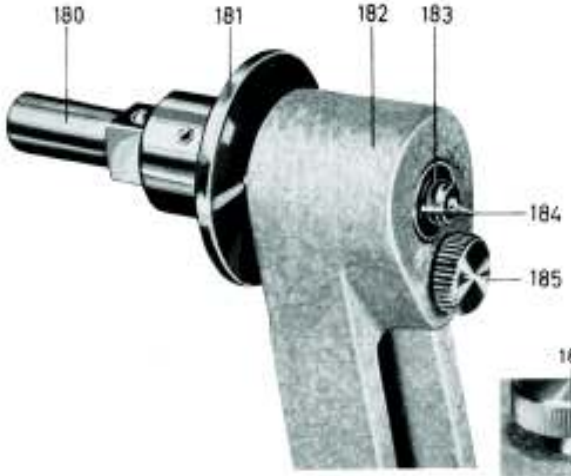

Abb. 17

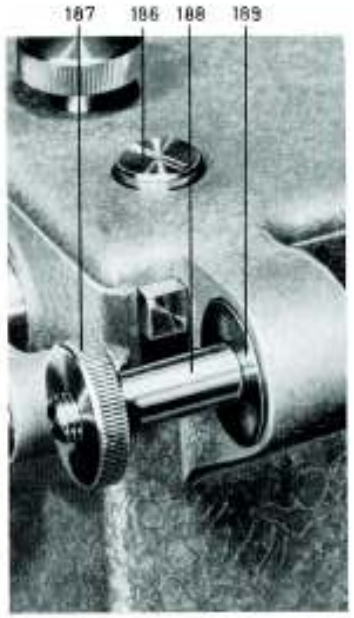

Abb. 18

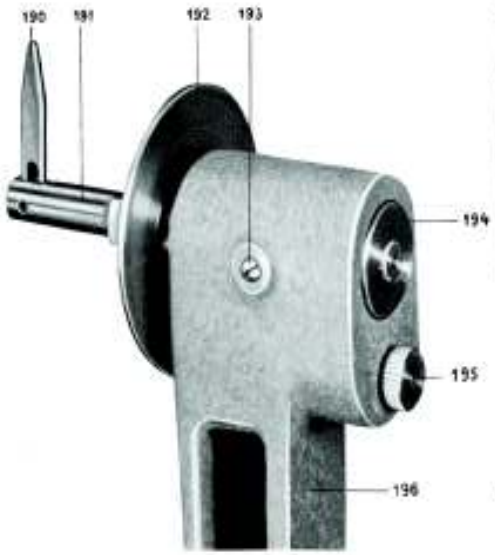

Abb. 19

(c) by Bauer / Bosch

download von www.olafs-16mm-kino.de

Pos.	Stück-zahl	Benennung	Bestell-Nr.
		H) Aufwickelarm 600 m (Abb. 20)	
200	1	Aufwickelarm, kompl.	SAMF 24/5z
	1	Aufwickelarm	SAMF 24/1x
201	1	Aufwickelwelle	SAAC 25/2z
202	1	BZ-Scheibe	5 Din 6799 F. St.
		Ausgleichscheibe	MS 12/1 . . . x
203	1	Randelring	SAMR 10/1z
205	2	Stiftschraube	M 4 x 5 Din 553
206	1	Stellring	MR 207/1x 833
	1	Spannstift zu 206	ST 24/21x
207	1	Welle, kompl.	SAAC 33/1z
	1	Welle	SAAC 33/1x
	1	Welle, kompl.	SAAC 24/3z ält. Ausfüh.
		H) Befestig. f. Aufwickelarm 1500 m (Abb. 21)	
208	1	Gewindebolzen	SABO 39/1z
209	1	Randelmutter	SAMU 6/1x
210	1	Kupplungsstück	SAKP 6/1x
211	1	Lagerbock	SALG 15/2z
	2	Schrauben	M 5 x 11 Din 84
		H) Aufwickelarm für 1500-m-Spulen (Abb. 22)	
212	1	Aufwickelwelle, kompl.	SAAC 37/1z
	1	Aufwickelwelle	SAAC 37/1x
213	1	Aufwickelarm, 1500 m kompl.	SAMF 80/1z
	1	Aufwickelarm	SAMF 80/1x
214	1	Friktions-Scheibe	SANS 9/1x
215	1	Kegelrad	SAZR 16/1x
	1	Spannstift zu 215	2 x 18 Din
216	1	Lagerflansch	SAFL 4/1x
217	3	Linsensenkschraube	M 4 x 12 Din 91
218	1	Verschluß-Deckel	SADE 15/1x
219	1	Mutter	M 8 Din 934 833
220	1	Bolzen	SABO 37/1x
	1	Unterlegscheibe zu 219	8,4 Din 433 St. 833
221	1	Sperrschieber	SAMF 74/1x 833
	1	Kugel	NKU 1/5x
	1	Feder	FD 169/2x
		H) Aufwickelarm 1500 m (Abb. 23)	
222	1	Friktions-Teller	SAKP 7/1x
	1	Spannstift zu 222	2 x 18 Din 1481 F. ST.
224	1	BZ-Scheibe	5 Din 6799 F. St.
225	1	Spannstift	2 x 6 Din 1481 F. St.
226	1	Welle	SAAC 38/1z

Abb. 20

Abb. 21

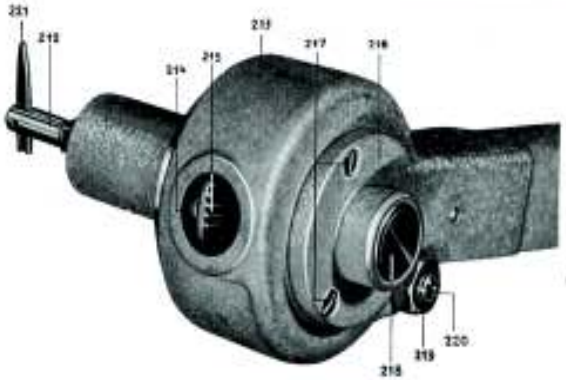

Abb. 22

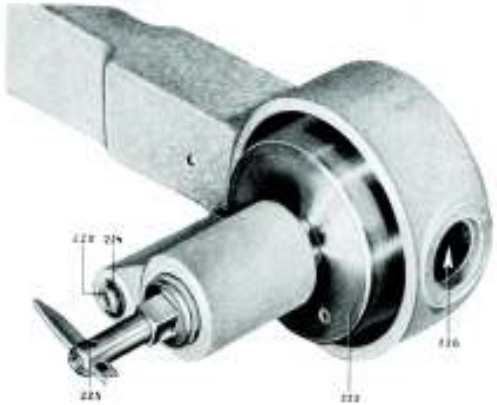

Abb. 23

(c) by Bauer / Bosch

download von www.olafs-16mm-kino.de

Pos.	Stückzahl	Benennung	Bestell-Nr.
		I) Schalterplatte mit Voltmeter und Geschwindigkeitsanzeiger (Abb. 24)	
230	1	Gewindestift (Lampenverstellg.)	M 8 x 16 Din 553 833
231	2	Senkschraube	SR 97/3x 833
232	1	Maske	SAFE 5/1x
233	1	Fenster	SAFE 3/1x
	1	Schaufel	SAMF 34/1z
234	1	Schild	SASQ 1/1x
235	4	Linsenkopfschraube	M 3 x 5 Din 85 833
236	2	Gewindestift	M 4 x 12 Din 438
237	2	Griff	HG 177/1x
238	1	Tonlampen-Schalter	SH 3/1z
239	1	Voltmeter	SAMI 1/1z
		K) Blende und Lichtschutzeinrichtung (Abb. 25)	
240	1	Nietbolzen	SABO 11/1x
241	1	Splintscheibe	MS 165/4x
242	1	Schalthebel	SAHE 4/1z
	1	Zughebel	SAHE 5/1x
243	1	Verschlußklappe mit Linse	SAHE 3/2z
	1	Verschlußklappe	SAHE 3/2x
244	1	Linse	RF 56/4x
245	1	Schalthebel	SAHE 4/1y
246	1	Verschlußklappe	SAHE 3/3z
247	1	Blendendeckel	SADE 14/2x
248	3	Zylinderkopfschraube	M 3 x 5 Din 84 314
	1	Blende	SAMS 23/1x
249	1	Nietbolzen	SABO 10/1x
250	1	Winkel	SABE 27/1x
251	1	Schubstange	SAHE 10/1x
252	2	Mutter	M 3 Din 934 314
253	1	Ausgleichscheibe	MS 4/4x
254	1	Stehbolzen	SABO 9/1x
255	1	Splintscheibe	MS 165/4x

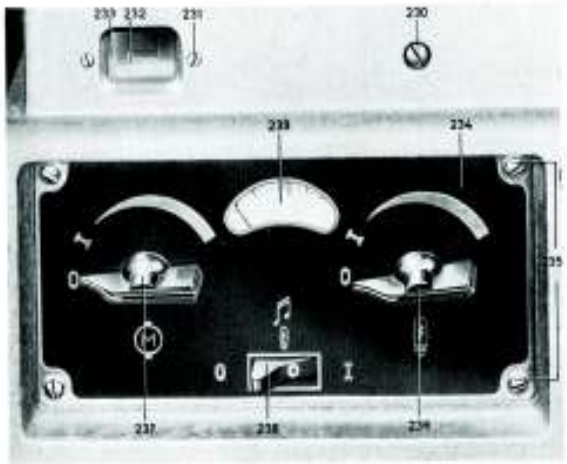

Abb. 24

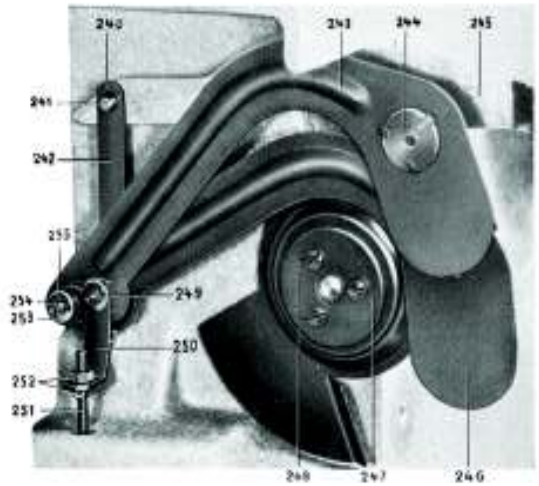

Abb. 25

(c) by Bauer / Bosch

download von www.olafs-16mm-kino.de

Pos.	Stück-zahl	Benennung	Bestell-Nr.
		L) Antriebs-Motor (Abb. 26)	
260	1	Asynchron-Motor	SAMO 7/1z
261	1	Lüfter, kompl.	SALS 1/2z f. Asynchr.-M.
262	6	Schraube	NSR 248/7x
	1	Lüfter	SALS 1/1x f. Asynchr.-M.
263	1	Schraube zu 261	SR 56/1x [833]
264	1	Rohrschelle	SABE 45/1x f. Asynchr.-M.
	2	Schraube	NSR 5250/9x [314] f. As.-M.
265	1	Kondensator	K-166 M 500 EB 2 f. As.-M.
266	1	Rohrschelle	SABE 46/1x f. Asynchr.-M.
	2	Schraube	NSR 5250/11x [843] f. As.-M.
	1	Mutter	NMU 38/3x [843]
		L) Antriebs-Motor (Abb. 27)	
267	1	Lüsterklemme	EA 96/4z
	2	Schraube zu 267	M 3 x 12 Din 84
268	1	Kupplungsring	SAKP 3/1x
		L) Antriebs-Motor (Abb. 27a)	
269	1	Lagerring	SAMR 4/1z
	2	Nietbolzen	SABO 2/1x
270	2	Senkschraube	M4x4 Din 63 [314]
271	1	Schraube	SASR 1/1x [314]
272	1	Deckscheibe	SAMS 11/1x
	1	Kupplungsfeder	SAFS 1/2x
273	2	Gew.-Bolzen	SABO 32/1x
	1	**Universal-(Hauptstrom)-Motor**	SAMO 1/1z
	1	Lüsterklemme	EA 96/3z f. Hauptstr.-M.
	2	Kohlenbürste	MO 4/1z f. Hauptstr.-M.
	2	Kappen für Kohlenhalter	SAMO 5/1x f. H.-M.
	1	Lüfter, kompl.	SALS 1/1z f. Hauptstr.-M.
	1	Lüfter	SALS 1/1y f. Hauptstr.-M.
	1	Regler-Gehäuse	SF 364/1x f. Hauptstr.-M.
	2	Bremsfilz	SF 365/1x f. Hauptstr.-M.
	2	Feder	FD 99/1x f. Hauptstr.-M.

Abb. 26

Abb. 27

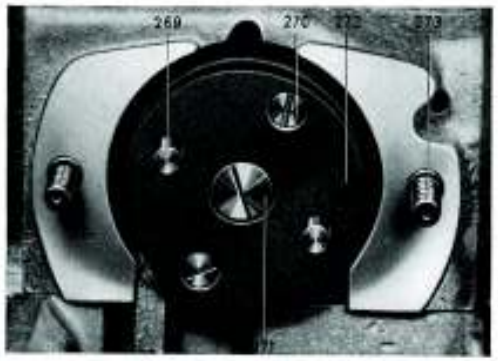

Abb. 27a

(c) by Bauer / Bosch

download von www.olafs-16mm-kino.de

Pos.	Stück-zahl	Benennung	Bestell-Nr.
		M) Beleuchtung (Abb. 28)	
275	1	Proj.-Lampe	GSS 75 P 110 B 2
276	1	Lampenfassung	EA 154/3y
277	1	Mutter	M 5 Din 934 [314]
	1	Scheibe	MS 342/1x [314]
278	1	Spiegelstange	SABO 27/1x
279	1	Schraube	M 4 x 8 Din 85 [314]
280	1	Hohlspiegel	RF 109/1x
281	1	Spiegelfassung	SAFA 5/2x
282	1	Klammer	FD 340/1x
		N) Lüfter-Gehäuse (Abb. 29)	
285	1	Antriebs-Motor	SAMO 7/1z Asynchron
	1	Antriebs-Motor	SAMO 1/1z Hauptstrom
286	1	Lüfter-Gehäuse	SAGE 3/3z
287	1	Lüfter, kompl.	SALS 1/2z f. Asynchr.-M.
	1	Lüfter, kompl.	SALS 1/1z f. Hauptstr.-M.
288	2	Schraube	M3x6 Din 85 [313]
	2	Scheibe	NMS 6/2x [314]
	2	Schraube	M4x6 Din 85 [313]
	2	Scheibe	NMS 8/1x [314]
289	1	Kabel (Drehwiderst.-Motor)	SAKA 21/1x f. H.-Motor
	1	Kabel (Drehwiderst.-Motor)	SAKA 4/1x f. H.-Motor
	1	Kabel (Hauptschalter-Motor)	SAKA 23/2x f. H.-Motor
	1	Kabel (Hauptschalter-Motor)	SAKA 23/1x f. As.-Motor
	1	Kabel (Steckdose-Motor)	SAKA 22/1x f. As.-Motor
	2	Kabel (Kondensator-Motor)	SAKA 9/3x f. As.-Motor
290	2	Mutter	M 6 Din 934 [314]
	2	Scheibe	6,1 Din 127
		N) Lüfter-Gehäuse, Haube (Abb. 30)	
291	1	Luftleitblech	SAMF 42/3z
292		Lüftergehäuse (Lampenkühlung)	SAGE 3/3z
293	1	Haube	SADE 8/1z
294		Lüftergehäuse (Haube für Lampenkühlung)	SAGE 3/3z
295	3	Zyl.-Schraube	M4x6 Din 91 [314]
296	4	Schraube	M3x6 Din 84 [314]
	3	Mutter	NMU 38/3x [314]
	1	Schraube	M4x5 Din 85 [314]

Abb. 28

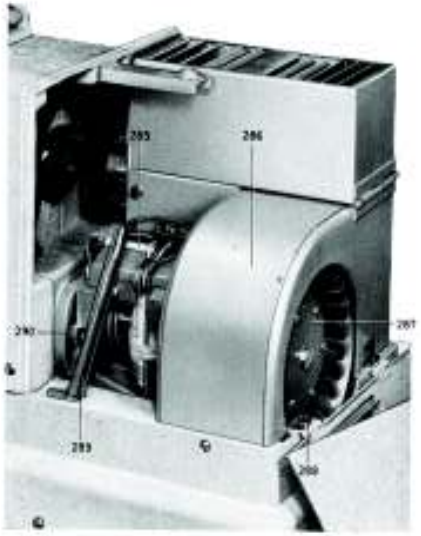

Abb. 29

Abb. 30

(c) by Bauer / Bosch

download von www.olafs-16mm-kino.de

Pos.	Stück-zahl	Bezeichnung	Bestell-Nr.
		O) Höhenverstellung, Hilfsbeleuchtung (Abb. 31)	
300	1	Kippschalter	SH 7/1z
301	1	Handgriff	HG 31/3x
	1	Spannstift zu 301	ST 26/29x
302	1	Sofittenlampe	GL 43/1z
303	1	Gewindering	SAMR 12/1x
		O) Grundplatte (Abb. 32)	
305	1	Führungsplatte	SAPT 8/1x
306	4	Zyl.-Schraube	M4x8 Din 84 [314]
307	1	Kabel	SAKA 9/2x
308	1	Kabel	SAKA 24/1x
309	2	Zyl.-Schraube	M4x16 Din 84 [843]
	2	Federscheibe	4,1 Din 127
	4	Unterlegscheibe	4,3 Din 433 [843]
310	2	Isolierplatte	SAPT 7/1x
311	1	Kontaktfeder, kompl.	SAFB 6/2z
	1	Kontaktfeder	SAFB 6/1x
	1	Gummitülle	NB 12/4x
	1	Feder	SAFB 7/1x
312	2	Niet	NNJ 9/7x
313	1	Druckfeder	SAFS 7/1x
314	1	Spindel, kompl.	SAAC 23/1z
	1	Spindel	SAAC 23/1x
	1	Gummifuß	FGNF 19/1x
	1	Scheibe	MS 166/1x
	1	Spannstift	3x12 Din 1481
	1	Scheibe	MS 336/1x
	1	Spannstift	3x20 Din 1481

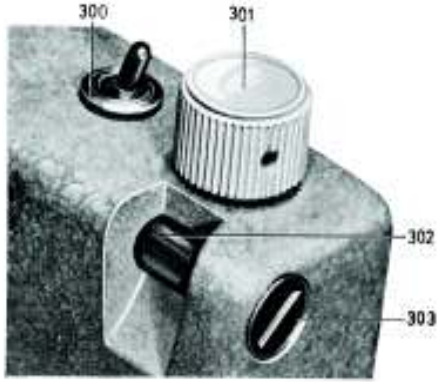

Abb. 31

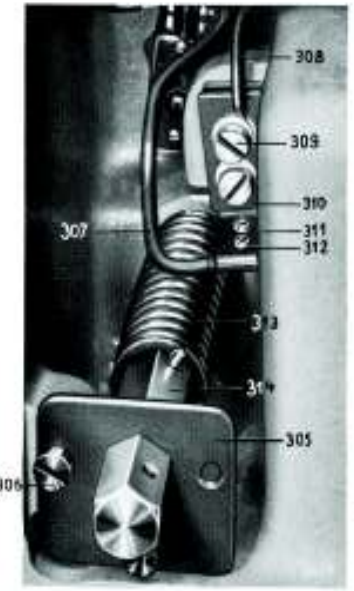

Abb. 32

(c) by Bauer / Bosch

download von www.olafs-16mm-kino.de

Pos.	Stück-zahl	Benennung	Bestell-Nr.
		O) Grundplatte (Abb. 33)	
315	1	Deckblech	SAMF 26/1x
316	2	Linsensenkschraube	M3x24 Din 91 [833]
317	1	Gummiring	SANR 4/1x
318	1	Gummiring	SANR 4/2x
319	1	Spannring	SAMR 23/1x
	1	Gummitülle	SANB 4/1x
320	1	Steckdose	EA 271/3z
	1	Abschirmkappe	SAMH 5/1x
321	2	Schraube	M4x6 Din 84 [314]
322	1	Kabel, abgeschirmt	SAKA 10/1z
323	1	Abdeckkappe	SADE 11/1x
324	1	Schwungscheibe	SAMS 26/1x
	2	Schraube	SR 220/2x [314]
325	1	Tonbahnwelle	SAAC 28/1x
326	2	Spritzscheibe	SAMS 15/1x
327	4	Schraube	M6x11 Din 84 [314]
328	2	Pass-Stift	4 x 12 Din 7
329	2	Schraube	M4x12 Din 85 [314]
330	1	Zellenfassung	SAFA 2/1z
	1	Fotozelle	RR 9/2z oder 4z
	1	Anschlußwinkel	SABE 37/1z
331	1	Kabel	SAKA 6/2x
332	1	Kontaktfeder	SAFB 6/1z
	2	Schraube	M4x20 Din 63 [843]
	2	Isolierbüchse	SANB 2/1x
	2	Isolierplatte	SAPT 7/1x
333	1	Kabel	SAKA 7/1x
334	1	Kabel	SAKA 24/1x
335	1	Kabel	SAKA 16/1x
336	1	Kabel	SAKA 9/1x
337	1	Schraube	M3x7 Din 84 [833]
	1	Mutter	M 3 Din 934 [314]

Abb. 33

(c) by Bauer / Bosch

download von www.olafs-16mm-kino.de

Pos.	Stück-zahl	Benennung	Bestell-Nr.
		O) Grundplatte (Abb. 34)	
340	1	Zugfeder	SAFS 4/1x
341	1	Schalthebel	SAHE 8/1z
342	1	Schalter	SH 81/1z
	2	Senkschraube	M3x5 Din 63 [314]
343	2	Gewindestift	M4x3 Din 438 [314]
344	2	Stellring	SAMR 6/1x
345	1	Lampenregulier-Widerstand	WJ 103/12z
346	1	Schaltklinke	SAHE 11/1z
347	2	Schraube	M5x6 Din 438 [314]
348	2	Schraube	M4x18 Din 91 [833]
349	2	Mutter	M 4 Din 934 [314]
	2	Federscheibe	4,1 Din 127
350	1	Schalterplatte	SAPT 5/2z
351	1	Kabel	SAKA 7/1x
352	1	Kabel	SAKA 14/1x
353	1	Kabel	SAKA 6/1x
354	1	Kabel	SAKA 6/2x
355	2	Schraube	M4x10 Din 91 [833]
356	1	Steckdose	SAEA 4/1z
357	8	Mutter	NMU 2175/1x
358	4	Unterlegscheibe	NMS 70/2x
		O) Grundplatte (Abb. 35)	
360	1	Lampenregulier-Widerstand	WJ 103/12z
361	1	Kabel	SAKA 12/2x
362	1	Kabel	SAKA 12/1x
363	1	Tonlampen-Schalter	SH 3/1z
364	1	Kabel	SAKA 7/1x
365	1	Kabel	SAKA 1/3x
366	1	Kabel	SAKA 6/1x
367	1	Kabel	SAKA 9/1x
	1	Motorwiderstand	SAWJ 1/3z nur bei Hauptstr.-Motor
		Kabel für Motorwiderstand	siehe Schaltbild

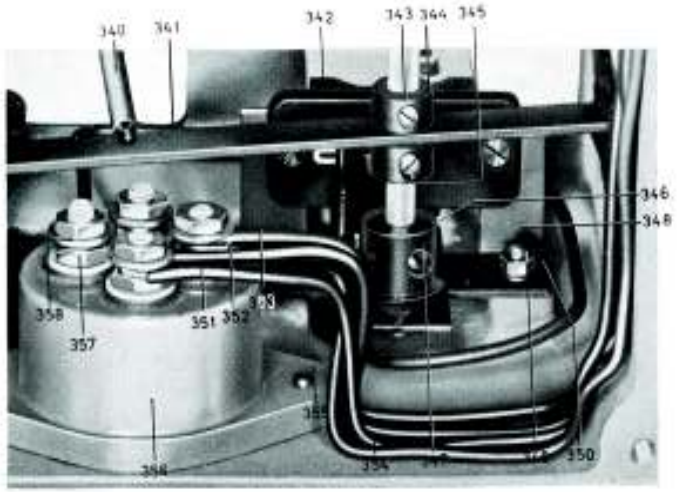

Abb. 34

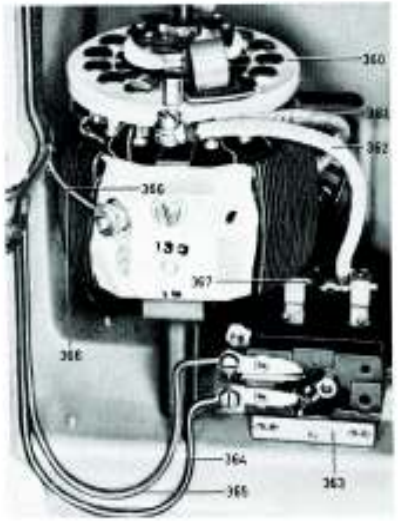

Abb. 35

(c) by Bauer / Bosch

download von www.olafs-16mm-kino.de

Pos.	Stückzahl	Benennung	Bestell-Nr.
		P) Trafo, Verbindungskabel, Stativ (Abb. 36)	
370	1	Transformator	SATR 1/3z
371	1	Fotozellen-Verbindungskabel	KA 274/40z
372	1	Erdungs-Kabel	KA 271/1z
373	1	4adriges Verb.-Kabel	SAKA 13/1z
374	1	Verb. Kabel, Trafo-Verstärker	KA 272/2z
375	1	Netz-Anschlußkabel	KA 272/1z
376	4	Stativ-Rohr, kompl.	EBRR 2/2z
	4	Stativ-Rohr (am Verstärker)	EBRR 2/1y 10
	4	Stativ-Rohr (am Boden)	EBRR 3/2z
	4	Gummifuß	NF 47/2x
	4	Befestigungs-Schraube für Gummifuß	EBSR 2/1x
	4	Stollen (zum Aufstellen d. Projektors auf Tisch, ohne Stativ)	EBMR 2/3z
	2	Verlängerungs-Stück für Stativ (bei stärkerer Schrägprojektion)	EBRR 5/1z

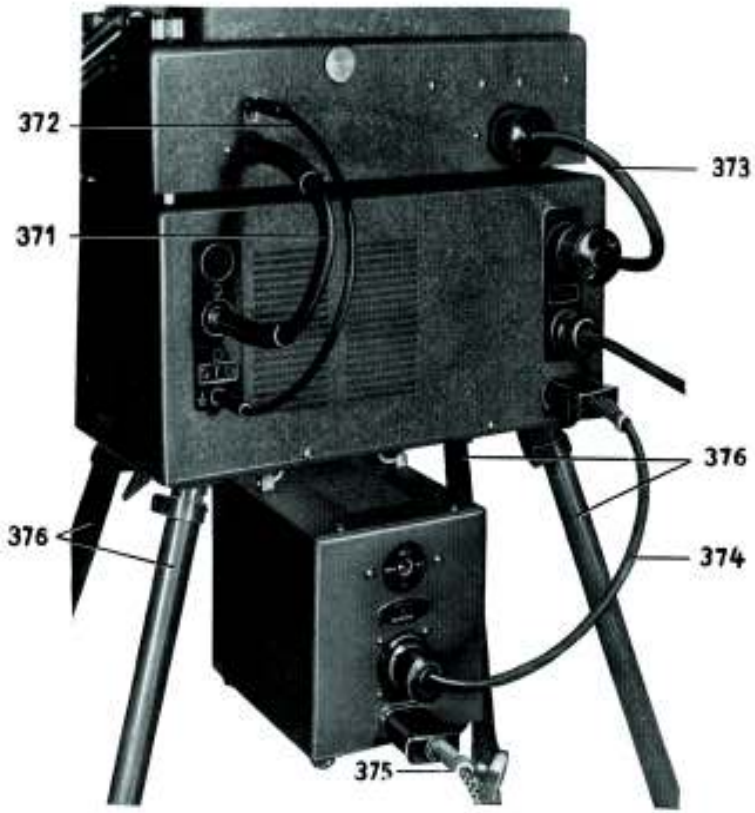

Abb. 36

(c) by Bauer / Bosch

download von www.olafs-16mm-kino.de

Schaltschema für spannungsgeeichte Lampen

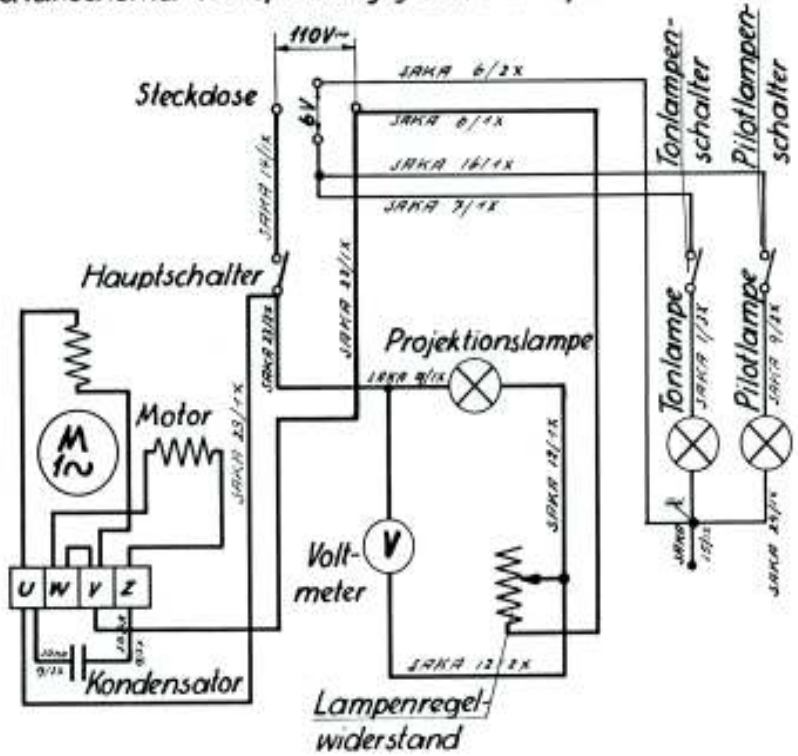

Schaltschema SELECTON II W mit Trafo
220/200/125/110 V und Asynchronmotor 110 V

Schaltschema für spannungsgeeichte Lampen.

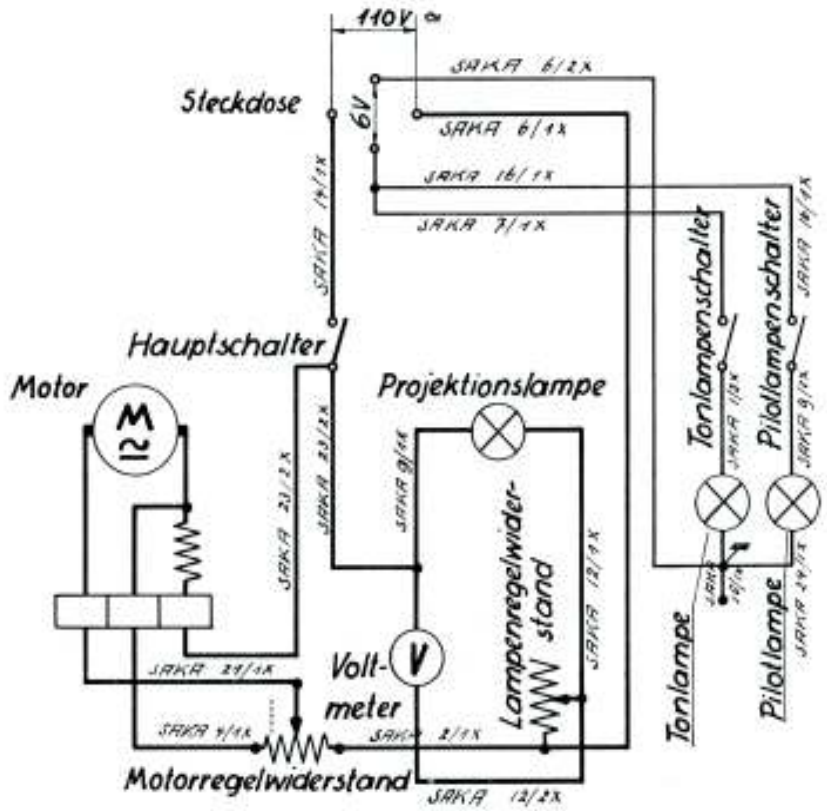

Schaltschema SELECTON II W mit Trafo
220/200/125/110 V und Allstrommotor

(c) by Bauer / Bosch

download von www.olafs-16mm-kino.de